Acrovyn® Corrimano paracolpi

Caratterizzati da un design elegante ed ergonomico, i nostri corrimano paracolpi offrono protezione contro gli urti e un sostegno per la mobilità nelle zone di passaggio molto trafficate. Sono disponibili in un ampia varietà di configurazioni per soddisfare le esigenze estetiche e funzionali.

Colorati nella massa e con rivestimenti goffrati, nascondono i danni causati dagli urti e sono facili da pulire.

In alcuni modelli, il colore della sezione superiore del corrimano paracolpo è utile per creare un contrasto cromatico e per la segnaletica.

APPLICAZIONI:

- Corridoi con passaggio di persone e movimento costante di carrelli
- Aree e interni di ascensore
- Aree di passaggio con requisito anti-suicidio per il corrimano

1. Corrimano paracolpo HRB-20, rivestimento con contrasto cromatico **Pagina 86**
2. Lastra goffrata Acrovyn sp. 2 mm **Pagina 34**
3. Paraspigolo SO-50 **Pagina 67**
4. Corrimano paracolpo HRB-4C **Pagina 87**
5. Paraspigolo SM-20 **Pagina 64**

Il rivestimento in Acrovyn del corrimano offre una presa sicura e confortevole.

È possibile creare combinazioni cromatiche per facilitare l'orientamento.

Mensole Quick Lock per un'installazione rapida e una facile manutenzione. Andate a **pagina 89** per maggiori dettagli.

Il rivestimento del paracolpo si flette al momento dell'urto. La finitura goffrata aiuta a nascondere graffi e abrasioni.

Profilo continuo in alluminio estruso con materiale ammortizzante Acrovyn riciclato per assorbire e dissipare la forza d'urto lungo la lunghezza.

kingfisher

Lift 1

Way out

Gamma Prodotti

HRB-20

● Acrovyn ● Acrovyn PVC-Free

Altezza: 143 mm

Uso intenso

Pagina 86

HRB-4C

● Acrovyn ● Acrovyn PVC-Free

Altezza: 140 mm

Uso estremo

Pagina 87

HRB-35

● Acrovyn ● Acrovyn PVC-Free

Altezza: 89 mm

Uso intenso

Pagina 88

HRB-50N

● Acrovyn PVC-Free

Altezza: 220 mm

Uso intenso

Pagina 90

HRBW-50N

● Legno ● Acrovyn PVC-Free

Altezza: 220 mm

Uso intenso

Pagina 91

ACROVY N®

Acrovyn Acrovyn PVC-Free

HRB-20 Corrimano paracolpo

Corrimano paracolpo che offre un sostegno alla deambulazione e una protezione maggiore contro gli urti violenti. Altezza 143 mm. Disponibile in combinazioni bicolore per creare un contrasto visivo.

Quick Lock Uso intenso Bicolore

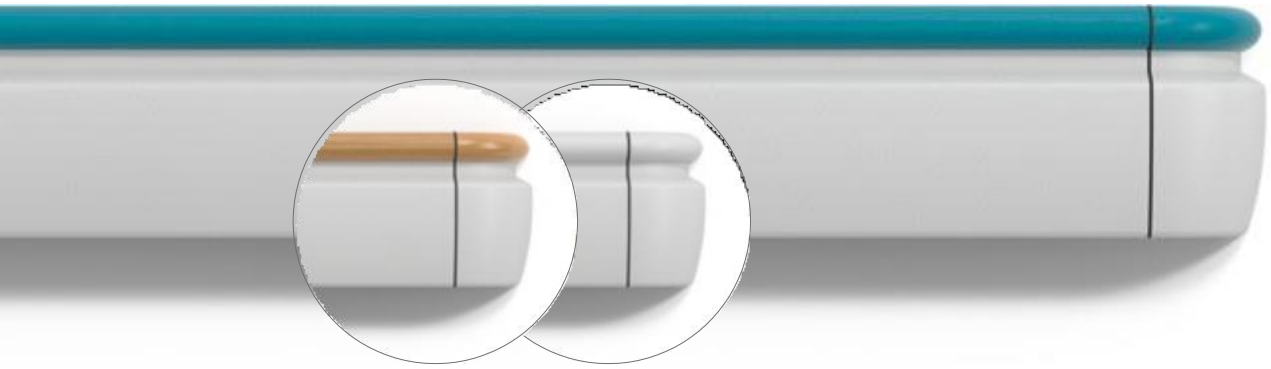

- Corrimano con presa comoda disponibile in tinte unite e finiture contemporanee
- È possibile utilizzare due colori per creare contrasti visivi o schemi di segnaletica
- Rivestimento paracolpo montato su un profilo continuo in alluminio estruso con materiale ammortizzante per una protezione efficace
- Mensole Quick Lock per un'installazione rapida e una facile manutenzione
- Disponibile anche nell'opzione anti-suicido con mensola continua in alluminio verniciato a polvere

QUICK LOCK

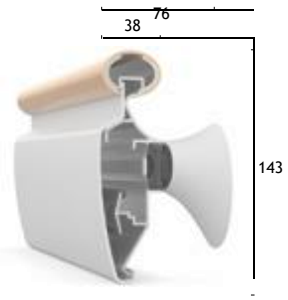

ANTI-SUICIDIO

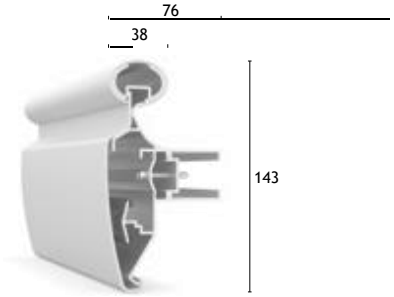

		ANTI-SUICIDIO
Acrovyn	HRB-20	HRB-20AL
Acrovyn PVC-Free	HRB-20N	HRB-20ALN

COLORI E GOFFRATURA

Tinte unite: Acrovyn (27)
Acrovyn PVC-Free (15)

Finiture: solo corrimano in Acrovyn (12) - Legno, Metallo e Cemento

Goffratura: Shadowgrain

Consultate la tabella dei colori alle **pagine 151-152**.

ACCESSORI

- Terminali di chiusura Quick Lock
- Angoli esterni
- Mensole Quick Lock (standard)
- Mensola anti-suicidio (opzionale)
- Anelli decorativi (opzionali) - nero (standard) o grigio chiaro

LUNGHEZZE STANDARD E FISSAGGIO

- Acrovyn: 4,0 m
  Acrovyn PVC-Free: 3,0 m
- Interasse massimo tra 2 mensole di 800 mm: si raccomanda l'inserimento di un rinforzo nella parete

ACROVYN N®

Acrovyn Acrovyn PVC-Free

HRB-4C Corrimano paracolpo

Corrimano paracolpo con profilo classico e compatto che offre protezione contro gli urti e sostegno per la mobilità nelle aree di passaggio. Altezza 140 mm.

Quick Lock Uso estremo

- Corrimano con comoda impugnatura
- Grazie alla forma flessibile, il rivestimento assorbe gli urti, neutralizzandone la forza
- Materiale ammortizzante continuo per una maggiore resistenza agli impatti
- Mensole Quick Lock per un'installazione rapida e una facile manutenzione
- Disponibile anche nell'opzione anti-suicidio con mensola continua in alluminio verniciato a polvere

QUICK LOCK

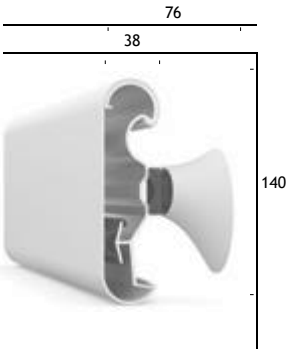

ANTI-SUICIDIO

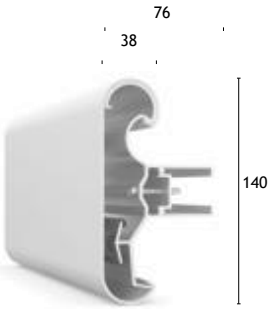

CODICE PRODOTTO	QUICK LOCK	ANTI-SUICIDIO
Acrovyn	HRB-4C	HRB-4CAL
Acrovyn PVC-Free	HRB-4CN	HRB-4CALN

COLORI E GOFFRATURA

Tinte unite: Acrovyn (27)
Acrovyn PVC-Free (15)

Goffratura: Shadowgrain

Consultate la tabella dei colori **a pagina 152**.

ACCESSORI

- Terminali di chiusura
- Angoli esterni
- Mensole Quick Lock (standard)
- Mensola anti-suicidio (opzionale)
- Anelli decorativi (opzionali) - nero (standard) o grigio chiaro

LUNGHEZZE STANDARD E FISSAGGIO

- Acrovyn: 4,0 m
  Acrovyn PVC-Free: 3,0 m
- Interasse massimo tra 2 mensole di 800 mm: si raccomanda l'inserimento di un rinforzo nella parete

ACROVYN®

Acrovyn Acrovyn PVC-Free

HRB-35 Corrimano paracolpo

Corrimano paracolpo con un elegante design curvo che offre una presa comoda e un'ottima resistenza agli urti con un impatto visivo minimo. Altezza 89 mm.

Quick Lock Uso intenso

- Corrimano con comoda impugnatura
- Grazie alla forma curvata e flessibile, il rivestimento assorbe gli urti, neutralizzandone la forza
- Anello decorativo verticale opzionale tra il tappo terminale e il rivestimento
- Mensole Quick Lock per un'installazione rapida e una facile manutenzione

QUICK LOCK

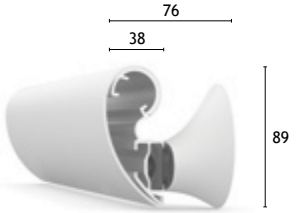

COLORI E GOFFRATURA

Tinte unite: Acrovyn (27)
Acrovyn PVC-Free (15)

Goffratura: Shadowgrain

Consultate la tabella dei colori **a pagina 152**.

CODICE PRODOTTO	QUICK LOCK
Acrovyn	HRB-35
Acrovyn PVC-Free	HRB-35N

ACCESSORI

- Terminali di chiusura Quick Lock
- Angoli esterni
- Mensole Quick Lock
- Anelli decorativi (opzionali) - nero (standard) o grigio chiaro

LUNGHEZZE STANDARD E FISSAGGIO

- Acrovyn: 4,0 m
  Acrovyn PVC-Free: 3,0 m
- Interasse mssimo tra 2 mensole di 800 mm: si raccomanda l'inserimento di un rinforzo nella parete

ACROVYN®

QUICK LOCK™ per corrimano paracolpi

Il nostro sistema di fissaggio robusto ed efficiente facilita l'installazione dei corrimano paracolpi Acrovyn lasciando una finitura perfetta.

HRB-20 HRB-4C HRB-35

FUNZIONAMENTO

Grazie all'esclusivo sistema di fissaggio, le mensole si inseriscono sul retro dell'ossatura alluminio e il corrimano paracolpo viene bloccato in posizione o sbloccato con una chiave fornita in dotazione. Il sistema consente di ridurre i tempi di installazione e di rimuovere rapidamente i corrimano paracolpi per gli interventi di manutenzione senza compromettere la stabilità delle mensole.

I profili HRB-20 e HRB-35 dispongono inoltre di terminali di chiusura Quick Lock per un assemblaggio rapido che non richiede fori di fissaggio aggiuntivi.

VANTAGGI:

- Nessuna necessità di praticare fori nel corrimano paracolpo
- Allineamento sempre perfetto dei componenti
- Facilità di disposizione e fissaggio delle mensole
- Possibilità di preassemblare il profilo, il rivestimento e i terminali di chiusura del paracolpi non in loco
- Facilità di manutenzione
- Risparmio sui costi di installazione e manutenzione.

ACROVYN®

Acrovyn PVC-Free

HRB-50N Corrimano paracolpo

Il modello HRB-50N combina un corrimano con un paracolpo privo di PVC montato su mensole in acciaio inox per fornire un valido sostegno alla deambulazione e una protezione efficace contro gli urti. Altezza 220 mm.

Uso intenso

Bicolore

www.maxmedicalcontract.it

- Corrimano paracolpo conforme alle norme per aree ad alto transito
- Corrimano con rivestimento goffrato su un profilo in alluminio per una presa ferma e comoda. Diametro 40 mm.
- Paracolpo con rivestimento raggiato su un profilo continuo in alluminio estruso e struttura ammortizzante per una protezione efficace. Altezza 127 mm.
- Montato su mensole robuste in acciaio inox

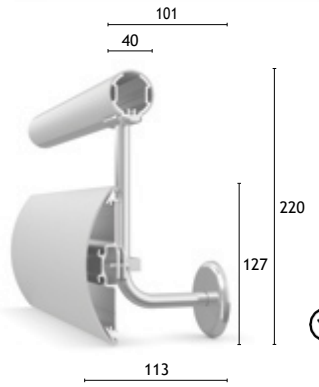

Conformità BS 8300

COLORI E GOFFRATURA

Tinte unite: Acrovyn PVC-Free (15)

Goffratura: Shadowgrain

Consultate la tabella dei colori **a pagina 152**.

ACCESSORI

- Terminali di chiusura
- Angoli esterni
- Angolo interno per il corrimano
- Mensole in acciaio inox
- Anelli decorativi (opzionali) - corrimano: trasparente; paracolpo: nero (standard) o grigio chiaro

LUNGHEZZE STANDARD E FISSAGGIO

- Acrovyn PVC-Free: 3,0 m
- Interasse massimo tra 2 mensole di 800 mm: si raccomanda l'inserimento di un rinforzo nella parete

ACROVYN®

Legno Acrovyn PVC-Free

HRBW-50N Corrimano paracolpo

Il modello HRBW-50N combina un corrimano in legno massiccio con un paracolpo privo di PVC montato su mensole in acciaio inoxper fornire un valido sostegno alla deambulazione e una protezione efficace contro gli urti. Altezza 220 mm.

Uso intenso Bicolore

- Corrimano paracolpo elegante, conforme alle norme per aree ad alto transito
- Corrimano in legno massiccio con accessori in acciaio inox per una presa ferma e comoda. Diametro 40 mm.
- Paracolpo con rivestimento raggiato su un profilo continuo in alluminio estruso e struttura ammortizzante per una protezione efficace. Altezza 127 mm.
- Montato su mensole robuste in acciaio inox

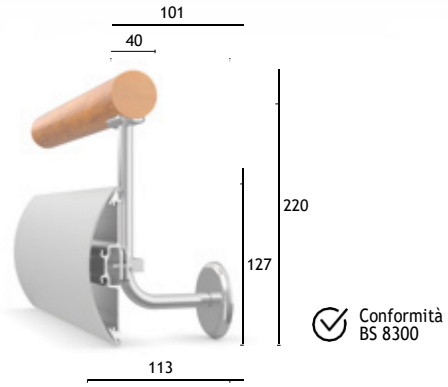

Conformità BS 8300

COLORI E GOFFRATURA

Corrimano in legno*: faggio, quercia o acero

Il legno viene fornito non trattato. Su richiesta, sono disponibili dimensioni personalizzate e verniciatura naturale, dorata o noce.

Tinte unite: paracolpo - Acrovyn PVC-Free (15)

Goffratura: paracolpo - Shadowgrain

Consultate la tabella dei colori alle **pagine 151-152**.

ACCESSORI

- Corrimano: terminali di chiusura in acciaio inox, angoli interni ed esterni
- Paracolpi: terminali di chiusura e angoli esterni
- Mensole in acciaio inox
- Anelli decorati per paracolpo (opzionali): nero (standard) o grigio chiaro

LUNGHEZZE STANDARD E FISSAGGIO

- Corrimano: lunghezza variabile a seconda del tipo di legno e della disponibilità
- Paracolpo Acrovyn PVC-Free: 3,0 m
- Interasse massimo tra 2 mensole di 800 mm: si raccomanda l'inserimento di un rinforzo nella parete

* Tutto il nostro legno proviene da fonti sostenibili e dispone di certificazione FSC o PEFC.