Protezioni in acciaio inox

I nostri modelli in acciaio inox sono una soluzione elegante per la protezione efficace degli interni negli alberghi, centri commerciali, negozi e altre strutture.

Intrinsecamente igienici, questi prodotti sono anche adatti per le aree che richiedono la massima pulizia.

La gamma comprende protezioni per le pareti, gli spigoli, le vetrate e altri elementi strutturali.

APPLICAZIONI:

- Cucine e aree di ristorazione
- Laboratori
- Stabilimenti farmaceutici
- Locali per la produzione di alimenti
- Aree commerciali
- Corridoi con transito continuo di oggetti su ruote
- Aree di carico e scarico

1 Modello LLRSS a pavimento
Pagina 122

2 Paracolpo CRC-150
Pagina 120

Profilo tubolare realizzato in acciaio inox 304L altamente resistente

Mensole robuste per l'installazione a parete o a pavimento

Per esigenze progettuali specifiche, è possibile richiedere terminali di chiusura o tappi in acciaio inox

Gamma Prodotti

CRC-150

Acciaio inox

Altezza: 150 mm
Uso intenso
Pagina 120

CRS

Acciaio inox

Altezza: 100, 150, 200 mm
Uso intenso
Pagina 121

LLRSS

Acciaio inox

Altezza: 178 mm
Uso estremo
Pagina 122

PP-76

Acciaio inox

Altezza: 900 mm
Uso estremo
Pagina 123

Paraspigoli in acciaio inox

Acciaio inox

Apertura alare: 30, 50, 75 mm
Uso intenso
Pagina 124

Disponibili anche:

HRS-6

Acciaio inox

Diametro: 40 mm
Mensole: acciaio inox
Pagina 79

Lastra in acciaio inox

Acciaio inox

Spessore: 1 mm
Dim.: 2500 × 1250 mm
Pagina 44

CRC-150 Paracolpo

Paracolpo robusto con profilo raggiato in acciaio inox adatto per ambienti con i requisiti più esigenti di pulizia. Altezza 150 mm.

Uso intenso

- Rivestimento in acciaio inox spazzolato
- Tagliato su misura e con terminali di chiusura presaldati per una facile installazione
- Installato su un profilo continuo in alluminio estruso per una maggiore robustezza

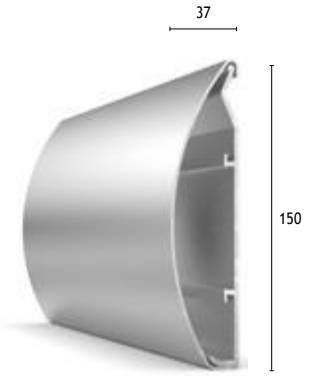

CRC-150

MATERIALE E FINITURA

Materiale: acciaio inox 304L

Finitura: spazzolata

ACCESSORI

- Tagliato su misura e con terminali di chiusura presaldati

LUNGHEZZE STANDARD E FISSAGGIO

- Taglio personalizzato da lunghezze standard (massimo 3 m)
- Interasse massimo tra 2 fissaggi: 400 mm

ACROVYN®

Acciaio inox

Serie CRS Paracolpo

Una gamma di paracolpo in acciaio inox dal profilo classico, con elevata efficacia per proteggere le pareti dagli impatti violenti e frequenti.

Uso intenso

- Rivestimento in acciaio inox spazzolato
- Disponibili in tre altezze per soddisfare i requisiti di progetto
- Tagliati su misura e con terminali di chiusura presaldati per una facile installazione
- Montati con listelli preforati in acciaio inox

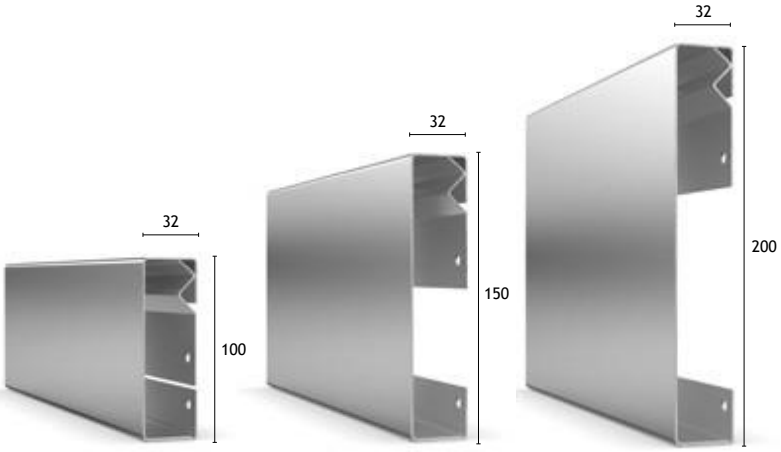

CRS-100 CRS-150 CRS-200

MATERIALE E FINITURA

Materiale: acciaio inox 304L

Finitura: spazzolata

ACCESSORI

- Tagliati su misura e con terminali di chiusura presaldati
- Completi di listelli superiore e inferiore in acciaio inox

LUNGHEZZE STANDARD E FISSAGGIO

- Taglio personalizzato da lunghezze standard (massimo 3 m)
- Forniti con listelli preforati di lunghezza adatta alle dimensioni del profilo

LLRSS Paracolpo da pavimento

Profilo tubolare in acciaio inox per uso estremo, ideale per proteggere corridoi con vetrate e altri elementi degli interni.

Uso estremo

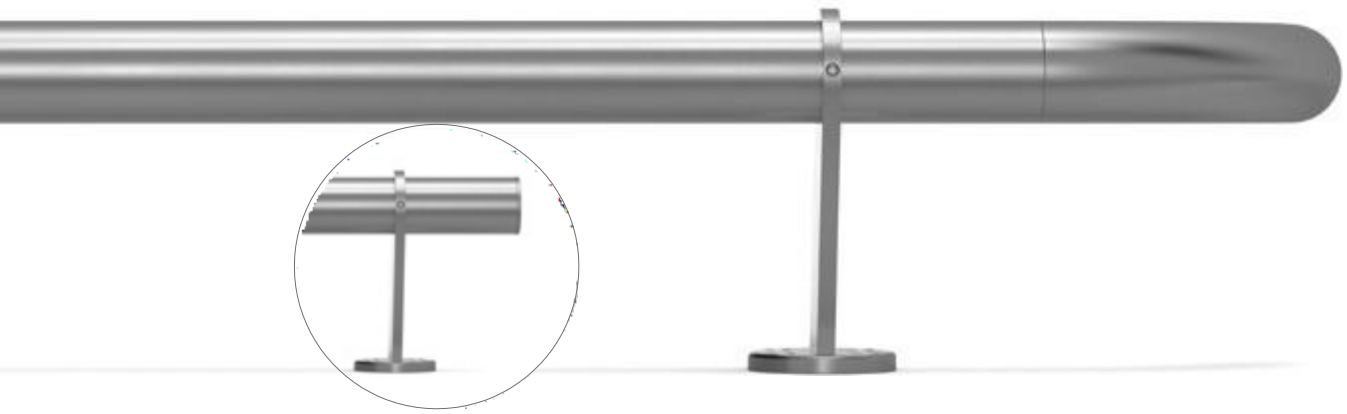

- Profilo tubolare in acciaio inox, diametro 51 mm
- Montato su robuste mensole in acciaio inox per una maggiore stabilità
- Adatto per le installazioni a parete o a pavimento
- Disponibile anche a semicerchio per l'installazione su colonne e altri elementi (raggio minimo 600 mm)

A PAVIMENTO

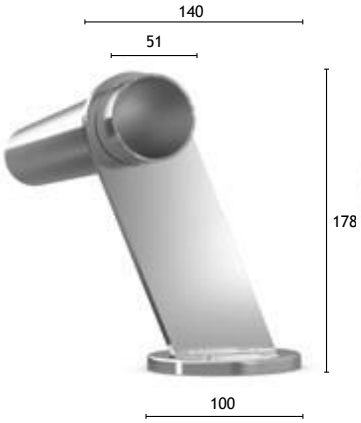

A PARETE

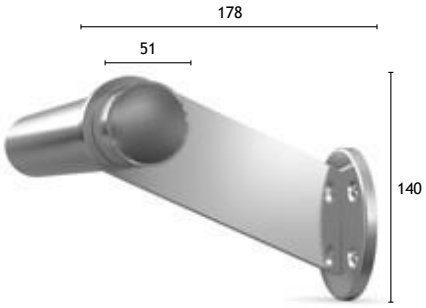

MATERIALE E FINITURA

Materiale: acciaio inox 304L

Finitura: spazzolata

ACCESSORI

- Terminali di chiusura
- Tappi di chiusura
- Angoli interni ed esterni
- Mensole per montaggio a pavimento o a parete

LUNGHEZZE STANDARD E FISSAGGIO

- Lunghezza: 3,0 m
- Interasse massimo tra 2 mensole: 1.00 mm

ACROVYN®

Acciaio inox

PP-76 Piantana

Piantane in acciaio inox per usi estremi, progettate per proteggere elementi strutturali, spigoli, vetrate e porte dagli urti causati dai carichi su ruote.

Uso estremo

- Piantana robusta in acciaio inox progettata per l'installazione a pavimento
- Fornita con rosetta copriviti per una finitura perfetta
- Disponibile in varie altezze per tutte le applicazioni (altezza standard 900 mm)
- Completa di terminale arrotondato in acciaio inox

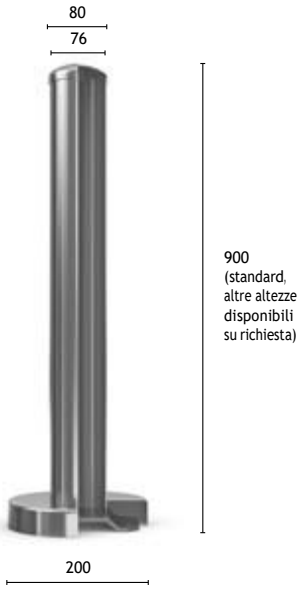

PP-76

MATERIALE E FINITURA

Materiale: acciaio inox 304L

Finitura: spazzolata

LUNGHEZZE STANDARD E FISSAGGIO

- Altezza standard 900 mm, altre altezze disponibili su richiesta

ACROVYN®

Acciaio inox

Paraspigolo in acciaio inox

Paraspigolo in acciaio inox che offre un efficace protezione agli spigoli più vulnerabili negli ambienti dove l'igiene è importante.

Uso intenso

- Realizzati in acciaio inox con spessore 1 mm
- I bordi laterali sono smussati per compensare le irregolarità della parete
- Disponibili in tre aperture alari per tutti i requisiti di progetto
- Progettati in serie per spigoli con angolo di 90º. Altre angolazioni disponibili su richiesta.
- Installati con adesivo industriale o viti e tasselli

ANGOLO DI 90º*

* Altre angolazioni disponibili su richiesta.

CODICE PRODOTTO	ANGOLI DI 90° E APERTURA ALARE DI:		
	30 MM	50 MM	75MM
Acciaio inox	30A	50A	75A

MATERIALE E FINITURA

Materiale: acciaio inox 304L

Finitura: spazzolata

LUNGHEZZE STANDARD E FISSAGGIO

- Lunghezza: 3,0 m
- Installazione con adesivo industriale (può essere fornito su richiesta) o viti e tasselli